ANT-WSB5-PNF-16 系列

5 GHz 時為 16 dBi，N-type（母），單頻指向型天線

特色與優點

- 高增益天線
- 支援 N-type（母）連接器

簡介

ANT-WSB5-PNF-16 是單頻高增益指向型面板天線，配備防水 N-type 母頭連接器。天線在 5 GHz 時提供 16 dBi 的增益。IP65 防護等級外殼、支援立桿式安裝，以及 -40 至 85°C 的寬操作溫度範圍，因此非常適合戶外使用。

現場方向圖

X-Y 平面

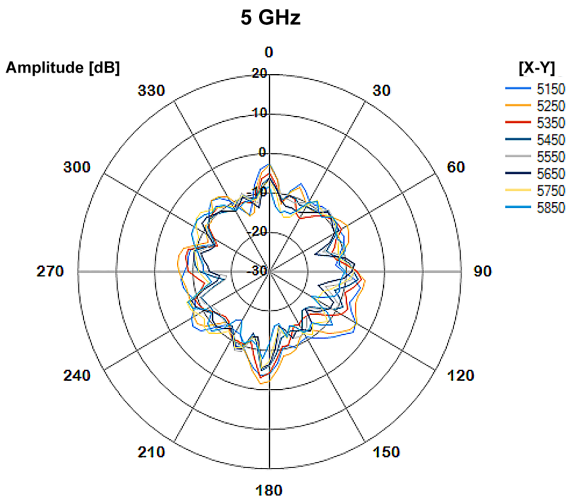

X-Z 平面

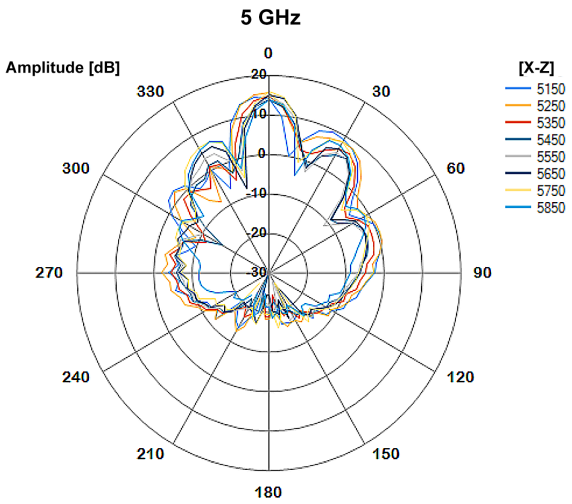

Y-Z 平面

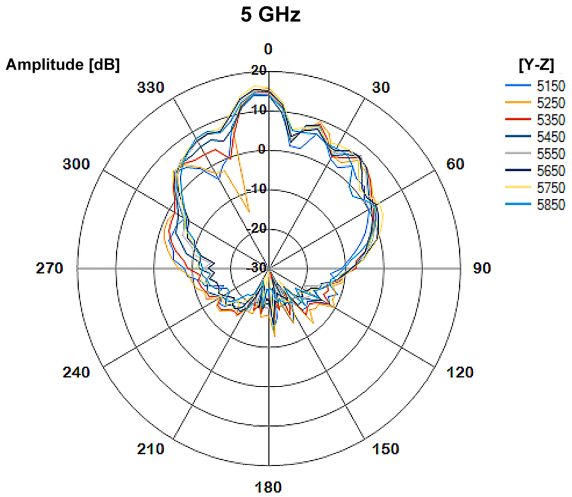

規格

Antenna Characteristics

Frequency	5.15 to 5.85 GHz
Antenna Type	Directional, Panel
Typical Antenna Gain	16 dBi
Connector	N-type (female)
Impedance	50 ohms
HPBW/Horizontal	30°
HPBW/Vertical	23°
V.S.W.R.	1:2.0 max.
Power Handling	10 W (max.)
Polarization	Vertical

Physical Characteristics

IP Rating	IP65
Dimensions	260 x 260 x 44 mm (10.27 x 10.27 x 1.73 in)
Weight	807 g (1.78 lb)
Radome Material	PC and ABS
Installation	Pole mount
Radome Color	White

Environmental Limits

Operating Temperature	-40 to 85°C (-40 to 185°F)
Storage Temperature (package included)	-40 to 85°C (-40 to 185°F)

Warranty

Warranty Period	1 year
Details	See www.moxa.com/tw/warranty

尺寸

單位：公釐

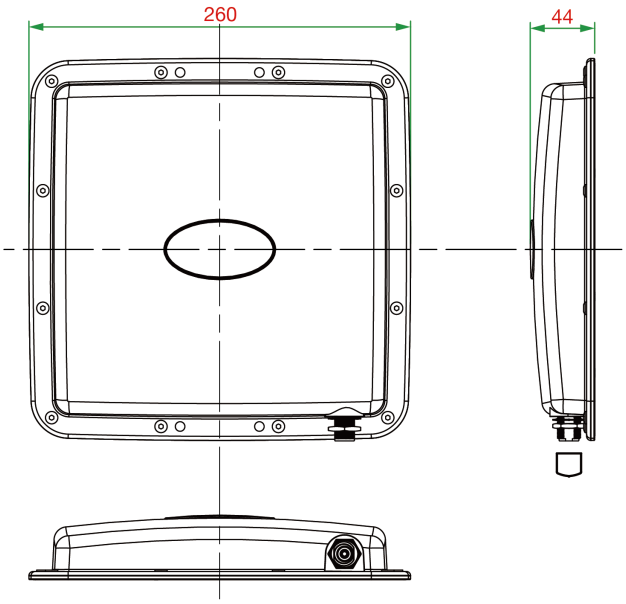

訂購資訊

Model Name	Frequency	Antenna Type	Antenna Gain	Connector Type
ANT-WSB5-PNF-16	5.15 to 5.85 GHz	Directional, panel	16 dBi	N-type (female)

© Moxa Inc. 版權所有.2021 年 3 月 16 日更新。

未經 Moxa Inc. 明確書面許可，不得以任何方式複製或使用本文件及其任何部分。產品規格如有變更，恕不另行通知。請至本公司官網了解最新的產品資訊。