DA-682Cシリーズ

Intel®第7世代Core™ CPUを搭載、IEC-61850に準拠、2つの拡張スロットを備えた2Uラックマウントコンピュータ

機能とメリット

- 変電所オートメーションシステム用のIEC 61850-3、IEEE 1613、およびIEC 60255に準拠
- 第7世代Intel® Core™ プロセッサ
- DDR4メモリスロット（最大容量32 GB）
- ホットスワップ可能2.5インチHDDまたはSSDストレージ拡張トレイ x 2
- 鉄道沿道アプリケーション用のEN 50121-4に準拠
- 冗長電源（100～240 VAC/VDC）

認証

IEC 61850-3 IEEE 1613 EN 50121-4 CE c UL us

製品紹介

DA-682Cコンピュータは、Intel® Celeron® またはIntel® Core™ i3、i5、またはi7 CPUを中心に構築されており、デュアルディスプレイポート（2 x HDMI）、6つのUSBポート、6つのギガビットLANポート、2つの3-in-1 RS-232/422/485シリアルポート、6つのデジタル入力ポート、および2つのデジタル出力ポートが付属しています。DA-682Cは、Intel® RST RAID 0/1機能をサポートする2つのホットスワップ対応2.5インチHDD/SSDスロットを備えています。

柔軟なシステム統合と拡張のための2つの独立したスロットを備えたモジュール設計により、付加価値と利便性が提供されます。ユーザーには、8ポートRS232/422/485モジュールや4ポート10/100/1000 Mbps LANモジュールなど、さまざまな通信モジュールを追加するオプションが用意されています。

IEC 61850-3およびIEEE 1613に準拠したDA-682Cは、電力アプリケーション向けに安定した信頼性の高いシステム動作を確実に提供します。また、これはスマート変電所の電気リレーの保護を対象とするIEC 60255規格に準拠しています。IEC 60255はリレーや保護装置の検査向けに最も広く採用されている規格の1つです。DA-682Cは同規格に対応しているため、堅牢な変電所オートメーションシステムの一部としてIEDとともに信頼性の高いシームレスな動作を確実に提供します。

EN 50121-4準拠により、DA-682Cはスマート鉄道の統合的なセットアップを提供するために、ステーションSCADAシステム、沿道防災、トラクションパワー、信号および安全システムなどの鉄道沿道アプリケーションにおいて安定した信頼性の高いシステム動作を実現することができます。筐体は標準の2U、19インチ幅のラックマウント可能な頑丈なエンクロージャです。この堅牢なラックマウント設計により、産業環境アプリケーションに必要な強化された保護が提供されます。

外観

前面図

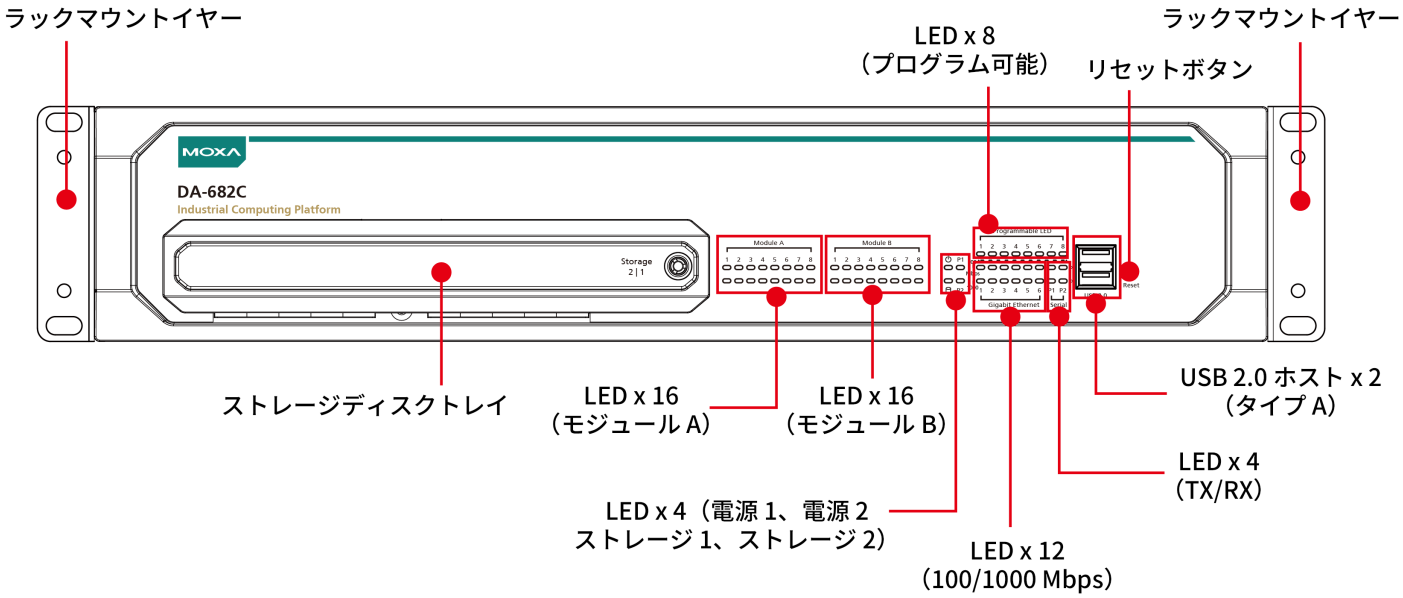

背面図

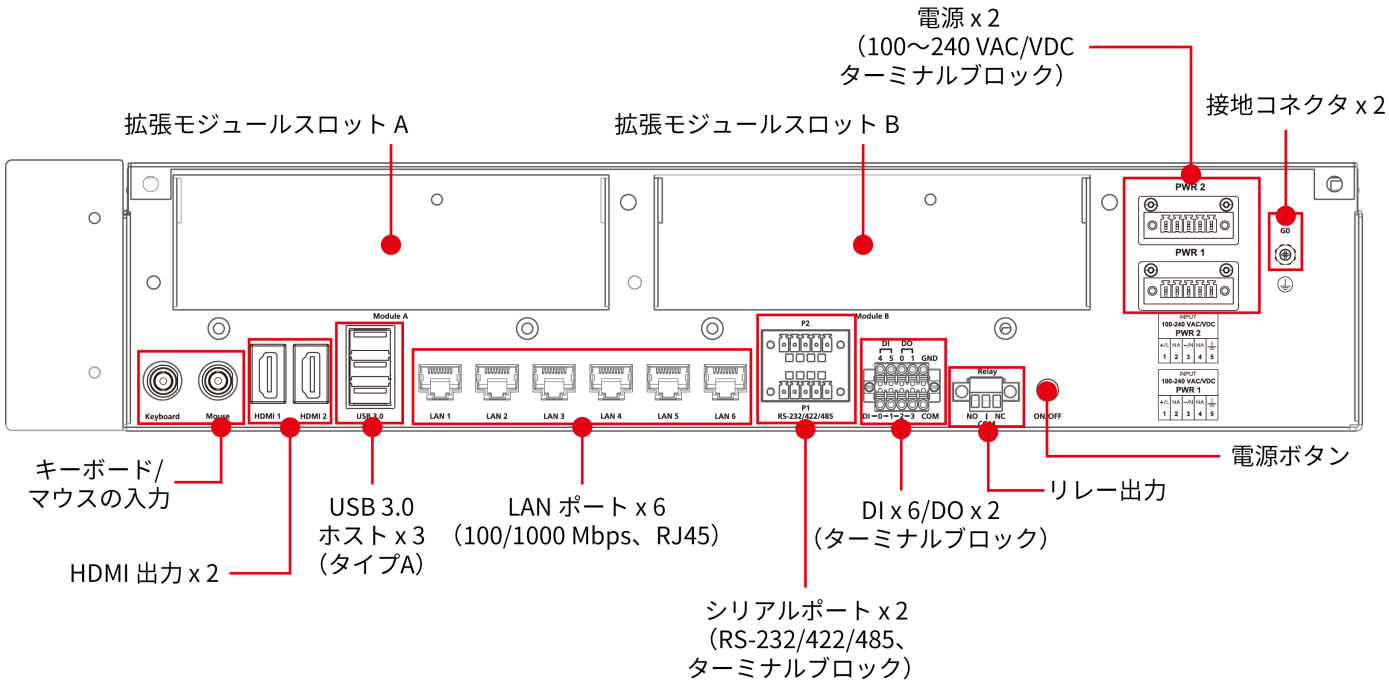

仕様

Computer

CPU	Intel® Core™ i7-7600U Processor (4M Cache, 2.8 GHz) Intel® Core™ i5-7300U Processor (3M Cache, 2.6 GHz) Intel® Core™ i3-7100U Processor (3M Cache, 2.4 GHz) Intel® Celeron® 3965U Processor (2M Cache, 2.2 GHz)
System Memory Slot	SODIMM DDR4 slot x 2

DRAM	32 GB max. capacity (SODIMM x 2, each supporting 2133 MHz and 16 GB maximum per module)
Graphics Controller	Intel® HD Graphics 630
Storage Slot	2.5-inch HDD/SSD slots x 2
Supported OS	Windows 10 Embedded IoT Ent 2019 LTSC 64-bit Linux Debian 9 Note: OS available by CTOS

Computer Interface

Video Output	HDMI x 2, HDMI connector (type A)
USB 2.0	USB 2.0 hosts x 3, type-A connectors 2 ports on the front panel, 1 port inside the computer
USB 3.0	USB 3.0 hosts x 3, type-A connectors 3 ports on the rear panel
Ethernet Ports	Auto-sensing 10/100/1000 Mbps ports (RJ45 connector) x 6
Serial Ports	RS-232/422/485 ports x 2, software-selectable (terminal block)

LED Indicators

System	Power x 1 Storage x 1 Programmable x 8
Serial	2 per port (Tx, Rx)
LAN	2 per port (10/100/1000 Mbps)

Serial Interface

Baudrate	300 bps to 115.2 kbps
ESD	8 kV (level 4)
Isolation	2 kV
Serial Standards	RS-232/422/485
Surge	2 kV
Connector	Terminal block

Serial Signals

RS-232	TxD, RxD, RTS, CTS, DTR, DSR, DCD, GND
RS-422	Tx+, Tx-, Rx+, Rx-, GND
RS-485-2w	Data+, Data-, GND
RS-485-4w	Tx+, Tx-, Rx+, Rx-, GND

Power Parameters

Power Button	Reset button (front panel) ON/OFF (rear panel)
Power Consumption	900 mA @ 100-240 VAC 900 mA @ 100-240 VDC

Physical Characteristics

Housing	Metal
Dimensions (without ears)	440 x 282 x 88 mm (17.32 x 11.08 x 3.46 in)
Weight	9,900 g (21.82 lb)
Installation	19-inch rack mounting

Environmental Limits

Operating Temperature	-40 to 70°C (-40 to 158°F)
Storage Temperature (package included)	-40 to 85°C (-40 to 185°F)
Ambient Relative Humidity	5 to 95% (non-condensing)

Standards and Certifications

EMC	EN 55032/35
EMI	CISPR 32, FCC Part 15B Class A
EMS	IEC 61000-4-2 ESD: Contact: 8 kV; Air: 15 kV IEC 61000-4-3 RS: 80 MHz to 1 GHz: 20 V/m IEC 61000-4-4 EFT: Power: 4 kV; Signal: 4 kV IEC 61000-4-5 Surge: Power: 4 kV; Signal: 4 kV IEC 61000-4-6 CS: 10 V IEC 61000-4-8: 300 A/m IEC 61000-4-11
Power Substation	IEC 61850-3, IEEE 1613
Shock	IEC 61850-3 Edition 2.0, IEC 60068-2-27, IEC 60255-21-2
Safety	UL 60950-1, UL 62368-1, EN 62368-1
Protection Relay	IEC 60255

Declaration

Green Product	RoHS, CRoHS, WEEE

MTBF

Time	365,750 hrs
Standards	Telcordia SR332

Warranty

Warranty Period	3 years
Details	See www.moxa.com/jp/warranty

Package Contents

Device	1 x DA-682C Series computer
Installation Kit	1 x rack-mounting ear
Documentation	1 x quick installation guide 1 x warranty card
Note	This product requires additional modules (sold separately) to function.

寸法

単位：mm（インチ）

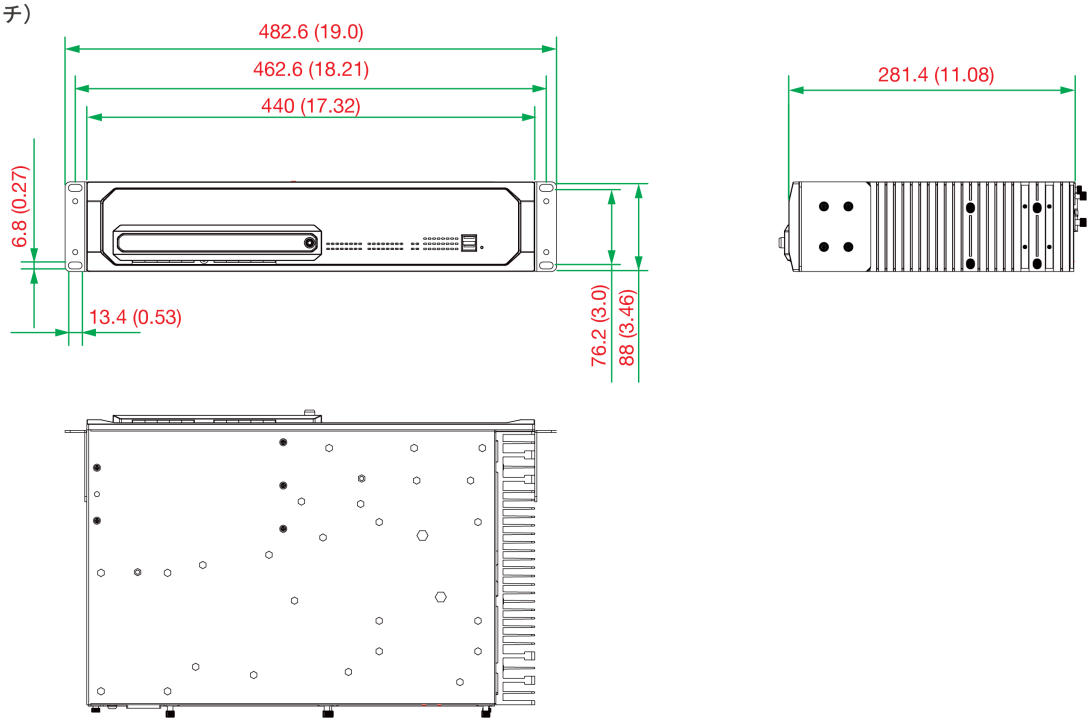

注文情報

Model Name	CPU	Power Input 100-240 VAC/VDC	Operating Temp.
DA-682C-KL1-HH-T	Intel® Celeron® 3965U	Dual Power	-40 to 70°C
DA-682C-KL3-HH-T	Intel® Core™ i3-7100U	Dual Power	-40 to 70°C
DA-682C-KL5-HH-T	Intel® Core™ i5-7300U	Dual Power	-40 to 70°C
DA-682C-KL7-HH-T	Intel® Core™ i7-7600U	Dual Power	-40 to 70°C

アクセサリー（別売）

Expansion Modules

DN-LN04-RJ	4-port 10/100/1000 Mbps PCIe LAN module (RJ-45 connectors)
DN-SP08-I-TB	8-port RS-232/422/485 PCIe serial module (Terminal Block, software selectable)
DN-SP08-I-DB	8-port RS-232/422/485 PCIe serial module (DB9 connector, software selectable)

© Moxa Inc. All rights reserved.2020年6月30日更新。

Moxa Inc.の明白な許可を書面で取得しない限り、本書およびその一部の複製や使用はいかなる方法やいかなる場合でも許可されません。製品の仕様は予告なく変更されることがあります。最新の製品情報については当社のWebサイトをご覧ください。